bragmaia®
technology for elegance

ATOMIUM

PTAD3000

43m²	2,35m	+5	30

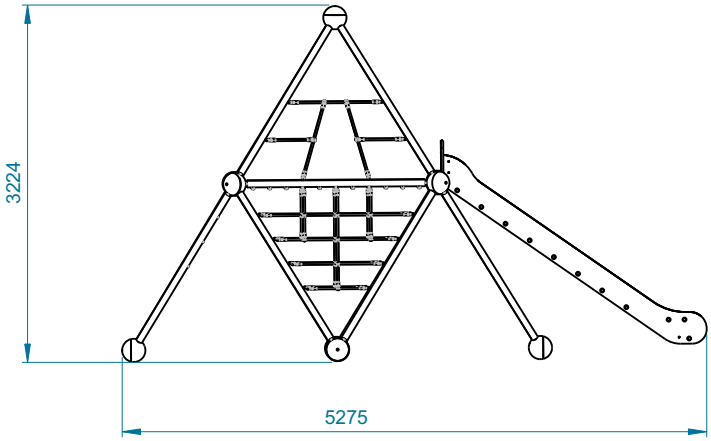

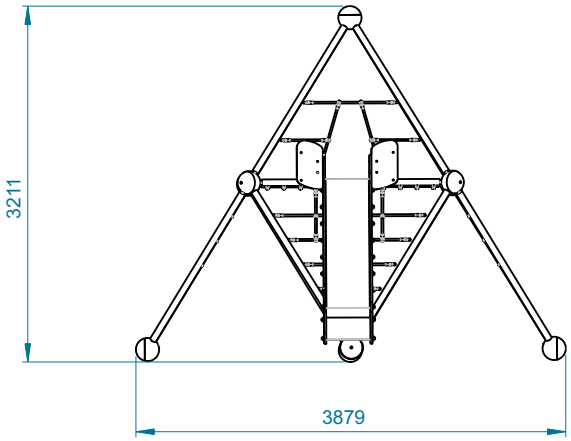

Utilização do equipamento sujeito a condições vigiadas; Zona de segurança: Área mínima requerida pela norma **EN 1176-1,6**
Utilización del equipo sujeto a condiciones vigiladas; Zona de seguridad: Área mínima requerida por la norma **EN 1176-1,6**
Use of equipment subject to supervised conditions; Safety zone: Minimum area required by **EN 1176-1,6**
Utilisation d'équipement soumis à des conditions supervisées; Zone de sécurité: Surface minimale requise par l'**EN 1176-1,6**

INFORMAÇÃO DO EQUIPAMENTO / INFORMACIÓN DEL EQUIPO / EQUIPMENT INFORMATION / INFORMATIONS SUR L'ÉQUIPEMENT

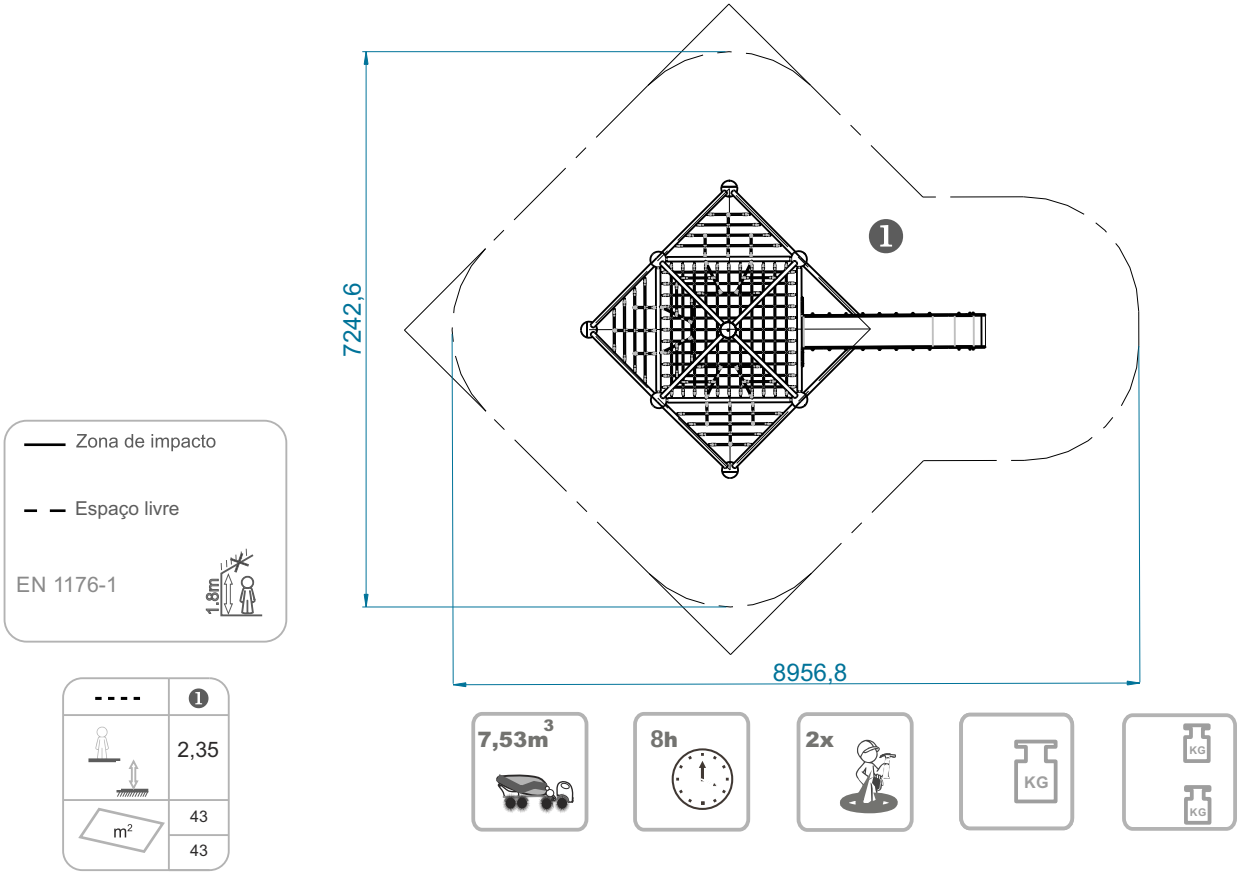

INFORMAÇÃO TÉCNICA / INFORMACIÓN TÉCNICA / TECHNICAL INFORMATION / INFORMATIONS TECHNIQUES

1 - PTAD3000 2,35m

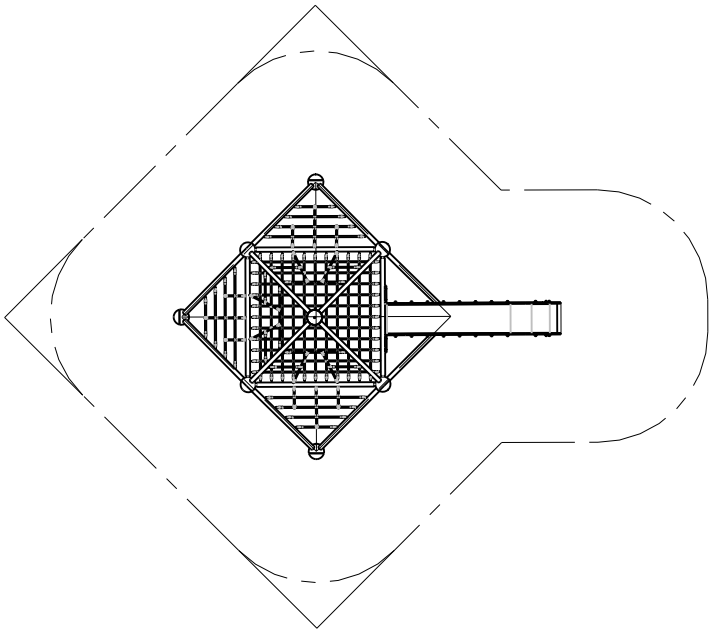

Utilização do equipamento sujeito a condições vigiadas; Zona de segurança: Área mínima requerida pela norma **EN 1176-1,6**
Utilización del equipo sujeto a condiciones vigiladas; Zona de seguridad: Área mínima requerida por la norma **EN 1176-1,6**
Use of equipment subject to supervised conditions; Safety zone: Minimum area required by **EN 1176-1,6**
Utilisation d'équipement soumis à des conditions supervisées; Zone de sécurité: Surface minimale requise par l'**EN 1176-1,6**

Painéis

HDPE: Polietileno de alta densidade monocolor ou bicolor. Por ser um polímero é caracterizado pela sua resistência a produtos químicos e à corrosão. Pela sua capacidade de elasticidade e leveza, oferece alta resistência ao impacto, sendo muito difícil quebrar. A superfície antiderrapante fornece segurança para as crianças e a sua base sintética impede o cultivo de bactérias e fungos. Não necessita de qualquer manutenção;

Rede

cordas Ø16mm reforçadas em aço revestido por fibras de polipropileno, acessórios de ligação e fixação em plástico HDPE com protecção U.V., elementos de fixação em aço galvanizado a quente;

Peças Metálicas

Prumo

Ferro: Tratamento anticorrosivo de galvanização por imersão a quente de acordo com a norma EN ISO 1461;
Superfície deslizante: Chapa de Aço Inox AISI 304, dobrada e enrolada em uma só peça;
Escorrega semi-tubular: Aço Inox AISI 304.

Sistema de fixação

permitem a sua colocação no solo sem que a madeira entre em contacto directo com a terra. A parte inferior destes sistemas de fixação são ancorados no solo. Fabricados em chapa de aço galvanizado;

Tipo A – Sistema de fixação standard composto por base metálica embutida no solo e chumbada com betão;

Parafusos e acessórios

Parafusos: Aço zincado ou opcionalmente aço inox AISI 304;
Cápsulas: Plástico polipropileno PP;

SISTEMAS DE FIXAÇÃO / SISTEMAS DE FIJACIÓN
FIXING SYSTEMS / SYSTÈMES DE FIXATION

100%

Utilização do equipamento sujeito a condições vigiadas; Zona de segurança: Área mínima requerida pela norma **EN 1176-1,6**
Utilización del equipo sujeto a condiciones vigiladas; Zona de seguridad: Área mínima requerida por la norma **EN 1176-1,6**
Use of equipment subject to supervised conditions; Safety zone: Minimum area required by **EN 1176-1,6**
Utilisation d'équipement soumis à des conditions supervisées; Zone de sécurité: Surface minimale requise par l'**EN 1176-1,6**

Divertir: Enquanto se divertem, as crianças adquirem imensas capacidades, desde habilidades físicas a interações sociais.

Socializar: A socialização e a imaginação são necessárias em todo o jogo. Tudo isso cria relação entre crianças e desperta o senso de convivência e a solidariedade.

Jogar: Desenvolve a paciência, a partilha e o espírito desportivo.

Trepar: Desenvolve as capacidades motrizes das crianças, o controlo do próprio corpo, o equilíbrio e a coordenação, estimulando a capacidade motora e a força nos movimentos.

Escorregar: A superfície inclinada permite que a criança deslize a grande velocidade. A sensação de velocidade fá-la sentir viva e a aprender a controlar os movimentos exercitando os reflexos e as habilidades motoras.

Paneles

HDPE: Polietileno de alta densidad, monocolor o bicolor. Al tratarse de un polímero, su resistencia a productos químicos y corrosión está garantizada. Su capacidad de elasticidad y levedad ofrece una alta resistencia a cualquier tipo de impacto, siendo muy difícil que se produzcan roturas. Su superficie antideslizante ofrece a los niños una alta seguridad y su base sintética impide el desarrollo de bacterias y hongos. No necesita ningún tipo de mantenimiento.

Red

Cuerdas ø 16 mm reforzadas con acero revestido con fibras de polipropileno, accesorios de enlace y fijación de plástico HDPE con protección U.V., elementos de sujeción de acero galvanizado en caliente.

Peças Metálicas

Postes
Hierro: con tratamiento anticorrosivo galvanizado por inmersión en caliente de acuerdo con la normativa EN ISO 1461.
Superficie deslizante: Chapa de acero inoxidable AISI 304, doblada y enrollada en una sola pieza.
Tobogán semi-tubular: Acero Inox AISI 304.

Sistema de fijación

Permite la colocación en el suelo sin que la madera entre en contacto con la tierra. La parte inferior de los sistemas de fijación se anclan en el suelo; estando fabricados en chapa de acero galvanizado:
TIPO A — Sistema de fijación estándar compuesto por una base metálica empotrada en el suelo y aplomada con hormigón.

Tornillería y accesorios

Tornillos: Acero galvanizado electrolítico u opcionalmente acero inoxidable AISI 304;
Cápsulas: Plástico de polipropileno PP;

SISTEMAS DE FIXAÇÃO / SISTEMAS DE FIJACIÓN
FIXING SYSTEMS / SYSTÈMES DE FIXATION

100%

Utilização do equipamento sujeito a condições vigiadas; Zona de segurança: Área mínima requerida pela norma **EN 1176-1,6**
Utilización del equipo sujeto a condiciones vigiladas; Zona de seguridad: Área mínima requerida por la norma **EN 1176-1,6**
Use of equipment subject to supervised conditions; Safety zone: Minimum area required by **EN 1176-1,6**
Utilisation d'équipement soumis à des conditions supervisées; Zone de sécurité: Surface minimale requise par l'**EN 1176-1,6**

Divertir: Los niños, mientras se divierten, desarrollan una parte importante de sus capacidades, ya sean físicas, psicomotoras hasta interacciones sociales.

Socializar: Desarrollar la Socialización e imaginación son capacidades necesarias en los juegos de los niños; lo que conlleva a una relación interactiva entre ellos, despertando su sentido de convivencia y solidaridad.

Jugar: Desarrolla la tolerancia, el aprender a compartir, así como su espíritu deportivo.

Trepar: Se trata de un ejercicio idóneo para el desarrollo de las habilidades motrices de los niños, del control de su propio cuerpo, equilibrio y coordinación; estimulando, de esta manera, su capacidad motora y la seguridad en sus movimientos.

Deslizarse: La superficie inclinada de ciertos aparatos lúdicos permite que el niño se deslice a una determinada velocidad; sensación que le va a permitir experimentar ciertas sensaciones en cuanto aprende a controlar sus movimientos, ejercitando reflejos inmediatos y desarrollando su psicomotricidad.

Panels

HDPE: High density polyethylene mono or two color. Being a polymer is characterized by its resistance to chemicals and corrosion. Due to its elasticity and lightness, it offers high impact resistance and is very difficult to break. The non-slip surface provides safety for children and its synthetic base prevents the growth of bacteria and fungi. It does not require any maintenance;

Net

Ø16mm strands reinforced in steel covered by polypropylene fibers, HDPE plastic attachment and attachment accessories with UV protection, hot galvanized steel fastening elements;

Metal parts

Plums

Iron: Anticorrosive hot dip galvanizing treatment according to EN ISO 1461.
Sliding surface: AISI 304 stainless steel plate, folded and rolled in one piece;
Slide semi-tubular: AISI 304 stainless steel.

Fixation System

allow their placement on the ground without the wood coming into direct contact with the earth. The bottom of these fastening systems are anchored to the ground. Manufactured in galvanized sheet steel;
Type A - Standard fixing system composed of metal base embedded in the ground and cast with concrete;

Screws and accessories

Screws: Zinc-plated steel or optionally AISI 304 stainless steel;
Capsules: PP polypropylene plastic;

SISTEMAS DE FIXAÇÃO / SISTEMAS DE FIJACIÓN
FIXING SYSTEMS / SYSTÈMES DE FIXATION

100%

Utilização do equipamento sujeito a condições vigiadas; Zona de segurança: Área mínima requerida pela norma **EN 1176-1,6**
Utilización del equipo sujeto a condiciones vigiladas; Zona de seguridad: Área mínima requerida por la norma **EN 1176-1,6**
Use of equipment subject to supervised conditions; Safety zone: Minimum area required by **EN 1176-1,6**
Utilisation d'équipement soumis à des conditions supervisées; Zone de sécurité: Surface minimale requise par l'**EN 1176-1,6**

Fun: While having fun, children acquire immense abilities, from physical abilities to social interactions.

Socialize: Socialization and imagination are necessary throughout the game. All this creates a relationship between children and awakens the sense of coexistence and solidarity.

Play: Develops patience, sharing and sporting spirit.

Climb: It develops children's motor skills, body control, balance and coordination, stimulating motor ability and strength in movements.

Slide: The sloping surface allows the child to slide at high speed. The sensation of speed makes them feel alive and learn to control their movements by exercising reflexes and motor skills.

Panneaux

PEHD: Polyéthylène haute densité, mono ou bicolore. Être un polymère est caractérisé par sa résistance aux produits chimiques et à la corrosion. En raison de son élasticité et de sa légèreté, il offre une résistance élevée aux chocs et est très difficile à casser. La surface antidérapante offre une sécurité pour les enfants et sa base synthétique empêche la croissance des bactéries et des champignons. Il ne nécessite aucun entretien.

Filet

Cordes de Ø16mm renforcés en acier recouvert de fibres de polypropylène, fixation en plastique PEHD et accessoires de fixation avec protection UV, éléments de fixation en acier galvanisé à chaud;

Piéces metalliques

Prumo
Ferro: Tratamento anticorrosivo de galvanização por imersão a quente de acordo com a norma EN ISO 1461;
Superfície deslizante: Chapa de Aço Inox AISI 304, dobrada e enrolada em uma só peça;
Escorrega semi-tubular: Aço Inox AISI 304.

Système de fixation

Permet leur placement sur le sol sans que le bois entre en contact direct avec la terre. Le bas de ces systèmes de fixation est ancré au sol. Fabriqué en tôle d'acier galvanisée;
Type A - Système de fixation standard composé d'une base en métal noyée dans le sol et coulée avec du béton;

Vis et accessoires

Vis: Acier zingué ou, éventuellement, acier inoxydable AISI 304;
Capsules: polypropylène PP;

SISTEMAS DE FIXAÇÃO / SISTEMAS DE FIJACIÓN
FIXING SYSTEMS / SYSTÈMES DE FIXATION

100%

Utilização do equipamento sujeito a condições vigiadas; Zona de segurança: Área mínima requerida pela norma **EN 1176-1,6**
Utilización del equipo sujeto a condiciones vigiladas; Zona de seguridad: Área mínima requerida por la norma **EN 1176-1,6**
Use of equipment subject to supervised conditions; Safety zone: Minimum area required by **EN 1176-1,6**
Utilisation d'équipement soumis à des conditions supervisées; Zone de sécurité: Surface minimale requise par l'**EN 1176-1,6**

Amuser: tout en s'amusant, les enfants acquièrent d'énormes capacités, allant des capacités physiques aux interactions sociales.

Socialiser: la socialisation et l'imagination sont nécessaires tout au long du jeu. Tout cela crée une relation entre les enfants et éveille le sentiment de coexistence et de solidarité.

Jouer: Développe la patience, le partage et l'esprit sportif.

Escalader: développe les capacités motrices, le contrôle du corps, l'équilibre et la coordination des enfants, stimulant la capacité motrice et la force dans les mouvements.

Glisser: la surface inclinée permet à l'enfant de glisser à grande vitesse. La sensation de vitesse permet de se sentir vivant et d'apprendre à contrôler les mouvements en exerçant des réflexes et des habiletés motrices.