ELDAN031RC5AL

Tolerância Geral: ± 5%

0,50 m	1-10	13	26,00 m²

ELDAN031RC5AL

MEDIDAS GERAIS / MEDIDAS GENERALES / GENERAL MEASURES /MESURES GÉNÉRALES

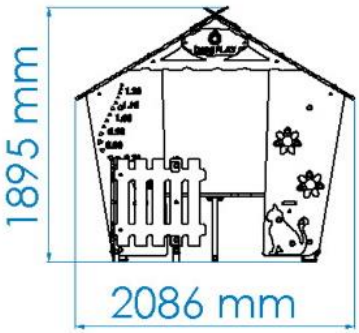

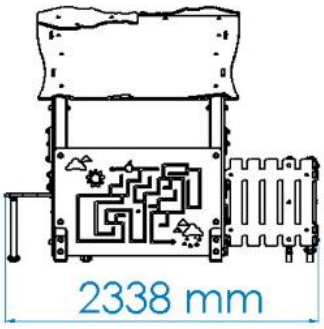

INSTALAÇÃO / INSTALACIÓN / INSTALLATION / INSTALLATION

1	26,00m²	0,50m

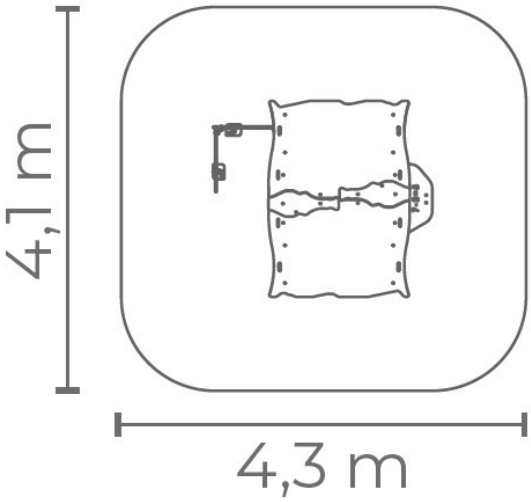

0,80m³	07:00h	2x	30,00kg	230,00kg

ELDAN031RC5AL

DESCRIÇÃO

A Linha Casinhas promove a aprendizagem de forma divertida, desenvolvendo a criatividade, a comunicação e a interação.
EQUIPAMENTO BRAGPLAY CASINHAS ELDAN031RC5AL (AQL – 0.50m)
Medidas gerais (CxLxA): 2338x2086x1895mm
Área de Segurança: 26m2
Área Livre: 4300x4100mm
Faixa Etária: 1-10 anos
Nº de utilizadores: 13
Componentes:
4 PRUMOS EM ALUMÍNIO 90x90mm coberta com telhado de duas águas em Bragpo;
PAINÉIS E LATERAIS decorativas em Bragpo;
2 ASSENTOS em contraplacado marítimo antiderrapante castanho;
Ferragens em aço inox A2.

CARACTERÍSTICAS TÉCNICAS

PRUMO QUADRADO ALUMÍNIO
Prumo de perfil quadrado 90x90x3mm em alumínio, liga EN AW-6063 (Al Mg0.7Si), com tratamento de calor T66 e uma boa resposta à anodização. Apresenta uma boa resistência à corrosão e boas caraterísticas de soldabilidade, de acordo com as normas EN 12020 e EN 755.
Tacos em BragPO aparafusados.
Garantia: 15 anos.

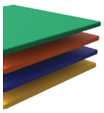

BRAGPO
BragPO HDPE de alta densidade monocolor ou bicolor, livre de HPA. Caracterizado pela sua extrema leveza e elasticidade, resistência a produtos químicos, corrosão, raios UV (UNE EN ISO 4892), alta resistência à inflamabilidade (UNE-EN ISO 11925-2) e resistência a impactos (ISO 527-1).
Não necessita de qualquer manutenção.
Garantia: 15 anos

FERRAGENS EM AÇO INOX A2
Ferragens em aço inox A2, de acordo com a norma NF EN 10088, protegidas por cápsulas em polipropileno PP.

CONTRAPLACADO MARÍTIMO BÉTULA
Laminado colado com resinas fenólicas a alta pressão e temperatura, resistente a intempéries e raios UV, de acordo com as normas EN 314- 2/classe 3 (DIN 68 TS TCIL3: BFU 100, BS 6566 PART 8: WBP); antiderrapante e de baixa manutenção.
Garantia: 5 anos.

SISTEMA DE FIXAÇÃO
Tipo Y - Composto por âncora metálica chumbada ao solo, evitando que o prumo entre em contato direto com o solo, aumentando a durabilidade dos materiais e facilitando futuras manutenções.
A âncora metálica é fabricada em chapa de aço carbono, com tratamento anticorrosivo de galvanização por imersão a quente com espessura entre 120 a 140µm de acordo com a norma EN ISO 1461.

ALTERNATIVA
Tipo X - Composto por âncora metálica aparafusada ao solo, evitando que o prumo entre em contato direto com o solo, aumentando a durabilidade dos materiais e facilitando futuras manutenções.
A âncora metálica é fabricada em chapa de aço carbono, com tratamento anticorrosivo de galvanização por imersão a quente com espessura entre 120 a 140µm de acordo com a norma EN ISO 1461.

FUNÇÕES LÚDICAS

DIVERSÃO
Enquanto se divertem, as crianças desenvolvem imensas capacidades, tais como: habilidades físicas, emocionais, sociais e motoras.

SOCIALIZAR
A importância de brincar reside no facto das brincadeiras promoverem a interação social, despertando-lhes o senso de convivência e solidariedade. Enquanto brincam, as crianças aprendem a partilhar, respeitar e ouvir os outros, desta forma iniciam a sua preparação para viver em sociedade.

DESCANSAR
O descanso é essencial para que o cérebro das crianças possa repousar. Fornece energia para possam brincar e a aprender nas mais diversas atividades.

ESTIMULAÇÃO VISUAL
É através da estimulação visual, que as crianças adquirem estímulos essenciais que vão impulsionar o desenvolvimento do seu campo visual. Assim, é essencial que estas desenvolvam uma visão funcional, que as permita brincar, socializar para interiorizar informações do meio que as rodeia e desenvolver competências.

MEMÓRIA
Brincar, para além de todos os benefícios físicos que confere à saúde das crianças, estimula também a memória, sendo que esta desempenha um papel fundamental no desenvolvimento cognitivo, social e emocional.

ESTIMULAÇÃO TÁTIL
É através do ato de brincar que se consegue estimular o sistema tátil de uma forma fácil e simples, a introdução de objetos com diferentes texturas permite que as crianças comecem a utilizar as mãos e desta forma, despertar a sua perceção sensorial táctil.

DESENVOLVIMENTO COGNITIVO
Um aspeto importante do ato de brincar, é o desenvolvimento do raciocínio, da sua imaginação e atenção. Novas brincadeiras são essenciais para estimular a capacidade de pensar, compreender e agir, desenvolvendo o sistema cognitivo.

NORMAS

EN 1176-1
Equipamentos e superfícies para espaços de jogo e recreio
Parte 1: Requisitos de segurança e métodos de ensaio gerais

CONFIDENCIALIDADE E PROPRIEDADE INTELECTUAL

A informação contida neste documento é confidencial, não podendo o destinatário do mesmo reproduzi-la ou permitir a terceiros que a obtenham, utilizem ou divulguem sem a prévia e expressa autorização da BRAGMAIA.
Todos os direitos de propriedade intelectual sobre os desenhos e modelos apresentados são da titularidade exclusiva da BRAGMAIA, sendo expressamente proibida a prática de qualquer ato de exploração dos mesmos sem o consentimento desta, nos termos do código da propriedade industrial e do código do direito de autor e dos direitos conexos. A violação da obrigação de confidencialidade e/ou dos direitos de propriedade intelectual da BRAGMAIA, pode dar origem a responsabilidade civil e criminal.

ELDAN031RC5AL

DESCRIPCIÓN

La Gama Casitas promueve el aprendizaje de forma divertida, desarrollando la creatividad, la comunicación y la interacción.
EQUIPAMIENTO BRAGPLAY CASITAS ELDAN031RC5AL (HIC – 0,50 m)
Medidas generales (L × A × H): 2338 × 2086 × 1895 mm
Área de seguridad: 26 m²
Área libre: 4300 × 4100 mm
Franja de edad: 1-10 años
N.º de usuarios: 13
Componentes:
4 POSTES DE ALUMINIO 90×90 mm con cubierta de tejado a dos aguas en Bragpo.
PANELES LATERALES decorativos en Bragpo.
2 ASIENTOS en contrachapado marítimo antideslizante color marrón.
Herrajes en acero inoxidable A2.

CARACTERÍSTICAS TÉCNICAS

POSTE CUADRADO ALUMINIO
Poste de perfil cuadrado 90x90x3 mm en aluminio, aleación EN AW-6063 (Al Mg0,7Si), con tratamiento térmico T66 y buena capacidad de anodización. Presenta buena resistencia a la corrosión y buenas características de soldabilidad, conforme a las normas EN 12020 y EN 755.
Tapas en BragPO atornilladas.
Garantía: 15 años.

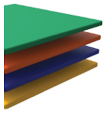

BRAGPO
BragPO HDPE de alta densidad, monocolor o bicolor, libre de HPA. Caracterizado por su extrema ligereza y elasticidad, resistencia a productos químicos, corrosión, rayos UV (UNE EN ISO 4892), alta resistencia a la inflamabilidad (UNE-EN ISO 11925-2) y resistencia a impactos (ISO 527-1).
No requiere ningún tipo de mantenimiento.
Garantía: 15 años.

HERRAJES EN ACERO INOX A2
Herrajes en acero inox A2, según NF EN 10088, protegidos por cápsulas en polipropileno PP.

CONTRACHAPADO MARINO DE ABEDUL
Laminado pegado con resinas fenólicas a alta presión y temperatura, resistente a las inclemencias del tiempo y a los rayos UV, de acuerdo con las normas EN 314-2/clase 3 (DIN 68 TS TCIL3: BFU 100, BS 6566 PART 8: WBP); antideslizante y de bajo mantenimiento.
Garantía: 5 años.

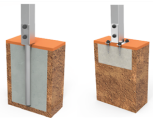

SISTEMA DE FIJACIÓN
Tipo Y - Compuesto por anclaje metálico hormigonado al suelo, evitando que el poste entre en contacto directo con el suelo, aumentando, de esta manera, la durabilidad de los dos materiales y facilitando futuros mantenimientos.
El Anclaje metálico está fabricado en chapa de acero carbono, con tratamiento anticorrosivo de galvanización por inmersión en caliente y con un espesor entre 120 y 140µm de acuerdo con la norma EN ISO 1461.

ALTERNATIVA
Tipo X - Compuesto por anclaje metálico atornillado al suelo, evitando que el poste entre en contacto directo con el suelo, aumentando, de esta manera, la durabilidad de los materiales y facilitando futuros mantenimientos.
El anclaje metálico está fabricado en chapa de acero carbono, con tratamiento anticorrosivo de galvanización por inmersión en caliente y con un espesor entre 120 y 140µm de acuerdo con la norma EN ISO 1461.

FUNCIONES DE JUEGO

DIVERSIÓN
Mientras se divierten, los niños desarrollan una gran diversidad de capacidades, tales como: habilidades físicas, emocionales, sociales y motrices.

SOCIALIZAR
La importancia del juego reside en que éste, promueve la interacción social, despertando en los niños la necesidad de convivencia y solidaridad. Mientras juegan, los niños aprenden a compartir, respetar y escuchar a los demás niños. Es la mejor forma de iniciar su preparación para convivir en sociedad.

DESCANSAR
El descanso es esencial para que el cerebro de los niños pueda reposar. Les suministra nueva energía para poder continuar jugando y aprender en las más variadas actividades.

ESTIMULACIÓN VISUAL
A través de la estimulación visual, los niños adquieren incentivos esenciales que van a aumentar el desarrollo de su campo visual. De esta manera, es primordial que ellos desarrollen una visión funcional que les permita jugar y socializar para interiorizar informaciones del medio que los rodea, así como a desarrollar capacidades.

MEMORIA
El juego, además de todos los beneficios físicos que aporta a la salud de los niños, también estimula la memoria, la cual desempeña un papel fundamental en el desarrollo cognitivo, social y emocional.

ESTIMULACIÓN TÁCTIL
A través del acto del juego se consigue estimular el sentido táctil de uma forma fácil y simple. La introducción de objetos con diferentes texturas permite que los niños comiencen a utilizar las manos, y de esta forma, se despierte su percepción sensorial táctil.

DESARROLLO COGNITIVO
Un aspecto importante del simple acto de jugar es el desarrollo del raciocinio, de su imaginación y atención. Son esenciales nuevas diversiones, a través del juego, para estimular la capacidad de pensar, comprender y reaccionar, desarrollando así, el sistema cognitivo.

NORMAS

EN 1176-1
Equipamiento de las áreas de juego y superficies
Parte 1: Requisitos generales de seguridad y métodos de ensayo.

CONFIDENCIALIDAD Y PROPIEDAD INTELECTUAL

La información contenida en este documento es estrictamente confidencial, no pudiendo el destinatario reproducirla o permitir a terceros que la adquieran, utilicen o divulguen sin la previa y expresa autorización de BRAGMAIA.
Todos los derechos de propiedad intelectual sobre los diseños y modelos presentados son de titularidad exclusiva de BRAGMAIA, estando expresamente prohibida la práctica de cualquier acto de usurpación de los mismos sin el previo consentimiento de la empresa, dentro de los términos del código de propiedad industrial y del código de derechos de autor y derechos análogos. La violación de la obligación de confidencialidad y/o de los derechos de propiedad intelectual de BRAGMAIA, puede dar origen a responsabilidad civil y criminal.

ELDAN031RC5AL

DESCRIPTION

The Litlle Houses collection promotes learning in a fun way, developing creativity, communication and interaction.
EQUIPMENT BRAGPLAY LITTLE HOUSE ELDAN031RC5AL (FFH – 0.50 m)
Overall dimensions (L × W × H): 2338 × 2086 × 1895 mm
Safety area: 26 m²
Free area: 4300 × 4100 mm
Age range: 1–10 years
Number of users: 13
Components:
4 ALUMINIUM POSTS 90×90 mm with dual-pitch roof in Bragpo.
DECORATIVE SIDE PANELS in Bragpo.
2 SEATS in non-slip marine plywood, brown colour.
Stainless steel A2 fixings.

TECHNICAL FEATURES

SQUARE ALUMINUM POST
Square profile post 90×90×3mm made of aluminum, alloy EN AW-6063 (Al Mg0.7Si), with T66 heat treatment and good anodizing response. Offers excellent corrosion resistance and good weldability, in accordance with standards EN 12020 and EN 755.
BragPO caps screwed in place.
Warranty: 15 years.

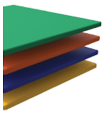

BRAGPO
High-density monocolor or bicolor HDPE BragPO, BPA-free. Characterized by its extreme lightness and elasticity, resistance to chemicals, corrosion, and UV radiation (UNE EN ISO 4892), high fire-retardant performance (UNE EN ISO 11925-2), and impact resistance (ISO 527-1).
Requires no maintenance.
Warranty: 15 years

STAINLESS STEEL A2 HARDWARE
Hardware manufactured from A2 stainless steel, in accordance with standard NF EN 10088, protected by polypropylene (PP) caps.

BIRCH MARINE PLYWOOD
Laminated panel bonded with phenolic resins under high pressure and temperature, resistant to weather and UV rays, in accordance with standards EN 314-2 / class 3 (DIN 68 TS TCIL3: BFU 100, BS 6566 PART 8: WBP); anti-slip and low maintenance.
Warranty: 5 years.

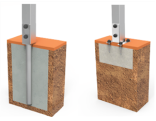

FIXING SYSTEM
Type Y - Composed of a metal anchor anchored in the ground with concrete, preventing the post from coming into direct contact with the ground, increasing the durability of the materials and facilitating future maintenance.
The metal anchor is made from carbon steel sheet, with an anti-corrosive hot-dip galvanisation treatment, with a thickness between 120 and 140µm, in accordance with EN ISO 1461.

ALTERNATIVE
Type X - Composed of a metal anchor bolted to the ground, preventing the post from coming into direct contact with the ground, increasing the durability of the materials and facilitating future maintenance.
The metal anchor is made from carbon steel sheet, with an anti-corrosive hot-dip galvanisation treatment, with a thickness between 120 and 140µm, in accordance with EN ISO 1461.

PLAY FUNCTIONS

FUN
While having fun, children develop a wide range of skills, including physical, emotional, social, and motor abilities.

SOCIALIZING
The importance of play lies in the fact that it promotes social interaction, fostering a sense of community and solidarity. While playing, children learn to share, respect, and listen to others, thereby beginning their preparation for living in society.

REST
Rest is essential for the children's brain to relax. It provides energy for them to play and learn in the most diverse activities.

VISUAL STIMULATION
Through visual stimulation, children receive essential stimuli that promote the development of their visual field. It is therefore crucial for them to develop functional vision, enabling them to play, socialize, process information from their environment, and develop key skills.

MEMORY
Play, in addition to all the physical benefits it gives to children's health, also stimulates memory, which plays a key role in cognitive, social and development.

TACTILE STIMULATION
Through play, the tactile system can be stimulated in a simple and effective way. The introduction of objects with different textures encourages children to use their hands, thereby enhancing their tactile sensory perception.

COGNITIVE DEVELOPMENT
An important aspect of play is the development of reasoning, imagination, and attention. New play activities are essential to stimulate the ability to think, understand, and act, thereby fostering cognitive development.

STANDARTS

EN 1176-1
Playground equipment and surfacing
Part 1: General safety requirements and test methods

CONFIDENTIALITY AND INTELLECTUAL PROPERTY

The information contained in this document is confidential, and the recipient cannot reproduce it or allow third parties to obtain, use or disclose it without the prior and express authorization of BRAGMAIA. All intellectual property rights over the designs and models presented are the exclusive property of BRAGMAIA, and the practice of any act of exploitation thereof without the consent of the latter, under the terms of the industrial property code and the copyright code and related rights. Violation of BRAGMAIA's obligation of confidentiality and / or intellectual property rights may give rise to civil and criminal liability.

ELDAN031RC5AL

DESCRIPTION

La Gamme Petit Maison favorise l’apprentissage de manière ludique, en développant la créativité, la communication et l’interaction.
ÉQUIPMENT BRAGPLAY PETIT MAISON ELDAN031RC5AL (HCL – 0,50 m)
Dimensions générales (L × l × H) : 2338 × 2086 × 1895 mm
Surface de sécurité : 26 m²
Surface libre : 4300 × 4100 mm
Tranche d’âge : 1-10 ans
Nombre d’utilisateurs : 13
Composants :
4 POTEAUX EN ALUMINIUM 90×90 mm avec toiture à deux pentes en Bragpo.
PANNEAUX LATÉRAUX décoratifs en Bragpo.
2 SIÈGES en contreplaqué marin antidérapant couleur marron.
Visserie en acier inoxydable A2.

CARACTÉRISTIQUES TECHNIQUES

POTEAU CARRÉ ALUMINIUM
Poteau à profil carré 90 × 90 × 3 mm en aluminium, alliage EN AW-6063 (Al Mg0,7Si), avec traitement thermique T66 et bonne aptitude à l’anodisation. Offre une excellente résistance à la corrosion et de bonnes caractéristiques de soudabilité, conformément aux normes EN 12020 et EN 755.
Chapeaux de poteaux en BragPO vissés.
Garantie : 15 ans.

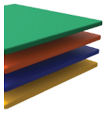

BRAGPO
BragPO HDPE monocolore ou bicolore à haute densité, sans BPA. Caractérisé par sa légèreté et son élasticité extrêmes, sa résistance aux produits chimiques, à la corrosion et aux rayons UV (UNE EN ISO 4892), sa haute résistance au feu (UNE EN ISO 11925-2) et sa résistance aux chocs (ISO 527-1).
Ne nécessite aucun entretien.
Garantie : 15 ans

VISSERIE & BOULONNERIE EN ACIER INOXYDABLE A2
Accessoires fabriqués en acier inoxydable A2, conformément à la norme NF EN 10088, protégés par des capsules en polypropylène (PP).

CONTREPLAQUÉ MARIN BOULEAU
Panneau stratifié collé avec des résines phénoliques sous haute pression et température, résistant aux intempéries et aux rayons UV, conformément aux normes EN 314-2 / classe 3 (DIN 68 TS TCIL3 : BFU 100, BS 6566 PART 8 : WBP) ; antidérapant et nécessitant peu d’entretien.
Garantie : 5 ans.

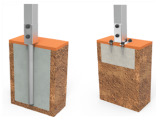

SYSTÈME DE FIXATION
Type Y - Composé d'une ancrage métallique ancré dans le sol avec du béton, empêchant le poteau d'entrer en contact direct avec le sol, augmentant la durabilité des matériaux et facilitant l'entretien futur.
L'ancrage métallique est fabriqué en tôle d'acier au carbone, avec un traitement anticorrosif de galvanisation à chaud, d'une épaisseur comprise entre 120 et 140 µm, conformément à la norme EN ISO 1461.

ALTERNATIF
Type X - Composé d'un ancrage métallique boulonné au sol, empêchant le poteau d'entrer en contact direct avec le sol, augmentant la durabilité des matériaux et facilitant l'entretien futur.
L'ancrage métallique est fabriqué en tôle d'acier au carbone, avec un traitement anticorrosif de galvanisation à chaud, d'une épaisseur comprise entre 120 et 140 µm, conformément à la norme EN ISO 1461.

FONCTIONS LUDIQUES

DIVERTISSEMENT
Tout en s'amusant, les enfants développent de nombreuses compétences, telles que : les habiletés physiques, émotionnelles, sociales et motrices.

SOCIALISATION
L'importance du jeu réside dans le fait qu'il favorise l'interaction sociale, éveillant le sens de la convivialité et de la solidarité. En jouant, les enfants apprennent à partager, à respecter et à écouter les autres, initiant ainsi leur préparation à la vie en société.

SE REPOSER
Le repos est essentiel afin que le cerveau des enfants se relaxe. Cela leur permettra de se requinquer afin qu'ils puissent jouer et apprendre de nouvelles activités.

STIMULATION VISUELLE
Grâce à la stimulation visuelle, les enfants reçoivent des stimuli essentiels favorisant le développement de leur champ visuel. Il est donc primordial qu'ils développent une vision fonctionnelle leur permettant de jouer, de socialiser, de traiter les informations de leur environnement et de développer des compétences clés.

MÉMOIRE
Le jeu, outre tous les bienfaits physiques qu'il apporte à la santé des enfants, stimule également la mémoire, qui joue un rôle fondamental dans le développement cognitif, social et émotionnel.

STIMULATION TACTILE
C'est par le jeu que le système tactile peut être stimulé de manière simple et efficace. L'introduction d'objets aux textures variées encourage les enfants à utiliser leurs mains, favorisant ainsi le développement de leur perception sensorielle tactile.

DÉVELOPPEMENT COGNITIF
Un aspect important du jeu est le développement du raisonnement, de l'imagination et de l'attention. De nouvelles activités ludiques sont essentielles pour stimuler la capacité à penser, à comprendre et à agir, favorisant ainsi le développement cognitif.

NORMES

EN 1176-1
Équipements et sols d'aires de jeux
Partie 1: Exigences de sécurité et méthodes d'essai générales

CONFIDENTIALITÉ ET PROPRIÉTÉ INTELLECTUELLE

Les informations contenues dans ce document sont confidentielles et le destinataire ne peut pas les reproduire ni permettre à des tiers de les obtenir, de les utiliser ou de les divulguer sans l'autorisation préalable et expresse de BRAGMAIA.
Tous les droits de propriété intellectuelle sur les dessins et modèles présentés sont propriété exclusive de BRAGMAIA, et la pratique d'un acte d'exploitation de ceux-ci sans le consentement de cette dernière, selon les termes du code de la propriété industrielle et du code du droit d'auteur et des droits voisins. La violation de l'obligation de confidentialité et / ou des droits de propriété intellectuelle de BRAGMAIA peut engager à la responsabilité civile et pénale.