bragmaia®

LANÇADOR RETO

EDPR022

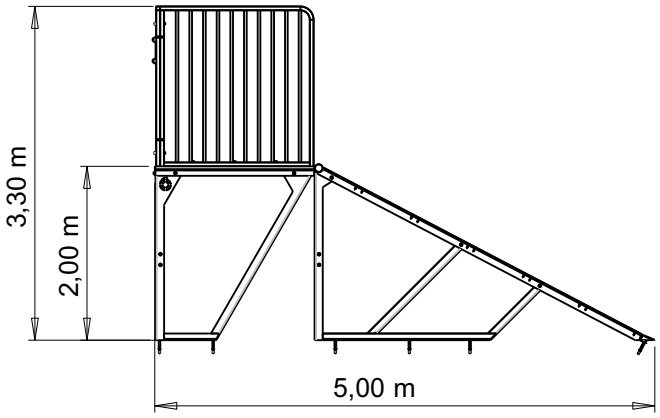

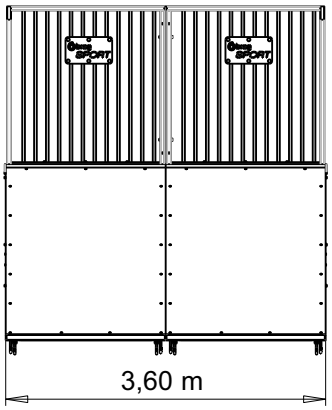

Utilização do equipamento sujeito a condições vigiadas; Zona de segurança: Área mínima requerida pela norma **EN 1176-1,6**
Utilización del equipo sujeto a condiciones vigiladas; Zona de seguridad: Área mínima requerida por la norma **EN 1176-1,6**
Use of equipment subject to supervised conditions; Safety zone: Minimum area required by **EN 1176-1,6**
Utilisation d'équipement soumis à des conditions supervisées; Zone de sécurité: Surface minimale requise par l'**EN 1176-1,6**

INFORMAÇÃO DO EQUIPAMENTO / INFORMACIÓN DEL EQUIPO / EQUIPMENT INFORMATION / INFORMATIONS SUR L'ÉQUIPEMENT

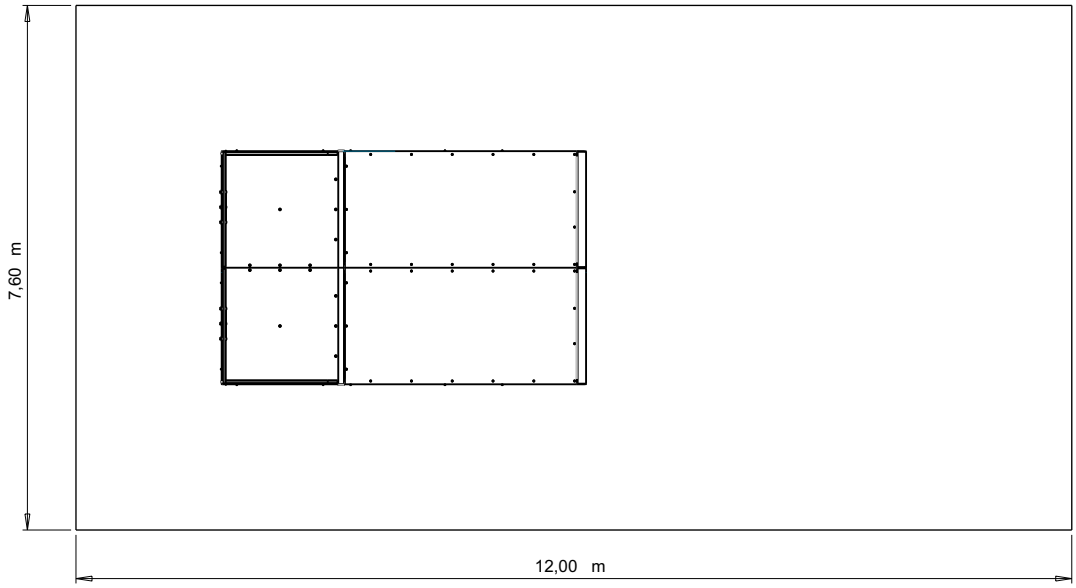

INFORMAÇÃO TÉCNICA / INFORMACIÓN TÉCNICA / TECHNICAL INFORMATION / INFORMATIONS TECHNIQUES

1 - Lançador Reto

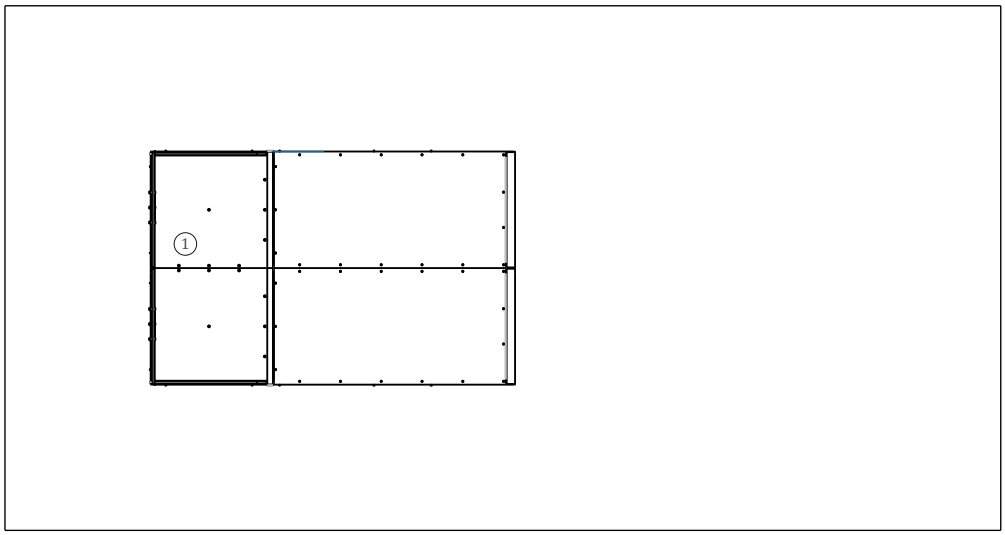

Tabuleiro
Contraplacado marítimo: antiderrapante, colado com resinas fenólicas resistentes as intempéries e raios UV. em conformidade com as normas EL 314-2/classe 3 (DIN 68 TS TCIL3: BFU 100, BS 6566 PART 8 : WBP);

Peças Metálicas
Estrutura e Vedação: Ferro com tratamento anticorrosivo de galvanização por imersão a quente de acordo com a norma EN ISO 1461;
Superfície: Chapa de ferro eletrozincada e lacada a esmalte tipo gel a 230ºC, com espessura entre 50 a 70µm, de acordo com a norma UNE EN ISO 2808;

Sistema de fixação
Tipo B - Sistema de fixação standard composto por base metálica aparafusada ao solo com buchas metálicas;

Parafusos e acessórios
Parafusos: Aço zincado ou opcionalmente aço inox AISI 304;

100%

B

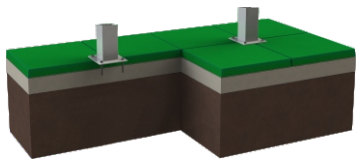

SISTEMAS DE FIXAÇÃO / SISTEMAS DE FIJACIÓN
FIXING SYSTEMS / SYSTÈMES DE FIXATION

tablero
Contrachapado marítimo: antideslizante, pegado con resinas fenólicas resistentes
intemperie y rayos UV. de conformidad con las normas EL 314-2 / clase 3 (DIN 68 TS TCIL3: BFU 100, BS 6566 PART 8: WBP);

Piezas Metálicas
Estructura y Sellado: Hierro con tratamiento anticorrosivo de galvanización por inmersión en caliente de
de acuerdo con la norma EN ISO 1461;
Superficie: Chapa de hierro electrociclada y lacada a esmalte tipo gel a 230ºC, con espesor entre
50 a 70µm, de acuerdo con la norma UNE EN ISO 2808;

Sistema de fijación
Tipo B - Sistema de fijación estándar compuesto por base metálica atornillada al suelo con tacos metálicos;

Tornillos y accesorios
Tornillos: Acero zincado o opcionalmente acero inoxidable AISI 304;

100%

B

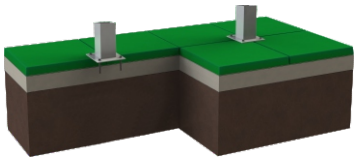

SISTEMAS DE FIXAÇÃO / SISTEMAS DE FIJACIÓN
FIXING SYSTEMS / SYSTÈMES DE FIXATION

Board
Marine plywood: non-slip, bonded with phenolic resins resistant to inclement weather and UV rays. in accordance with standards EL 314-2 / class 3 (DIN 68 TS TCIL3: BFU 100, BS 6566 PART 8: WBP);

Metal parts
Structure and Seal: Iron with hot dip galvanizing anticorrosion treatment of according to EN ISO 1461;
Surface: Iron plate electrozincated and lacquered with gel-type enamel at 230ºC, with thickness between 50 to 70µm, according to the standard UNE EN ISO 2808;

Fixation System
Type B - Standard fastening system consisting of metal base bolted to the ground with metal bushings;

Screws and accessories
Screws: Zinc-plated steel or optionally AISI 304 stainless steel;

100%

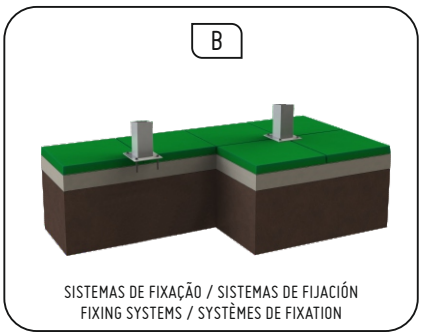

Plateaux

Contreplaqué marin: antidérapant, collé avec des résines phénoliques résistant àintempéries et rayons UV. conforme aux normes EL 314-2 / classe 3 (DIN 68 TS TCIL3: BFU 100, BS 6566 PARTIE 8: WBP);

Pièces metaliques

Structure et joint: Fer avec traitement anticorrosion par galvanisation à chaud deselon EN ISO 1461;Surface: plaque de fer électrozinguée et laquée avec émail de type gel à 230ºC, avec épaisseur entre 50 à 70 µm, selon la norme UNE EN ISO 2808;

Système de fixation

Type B - Système de fixation standard constitué d'une base en métal boulonnée au sol avec des bagues en métal;

Vis et accessoires

Vis: Acier zingué ou acier inoxydable AISI 304 en option;

100%

B

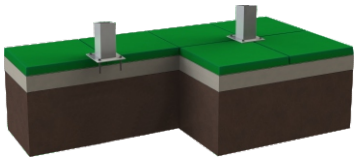

SISTEMAS DE FIXAÇÃO / SISTEMAS DE FIJACIÓN
FIXING SYSTEMS / SYSTÈMES DE FIXATION