bragmaia®
technology for elegance

B013150150

Tolerância Geral: ± 5%

15,00 m²

0,00 m

+2

1

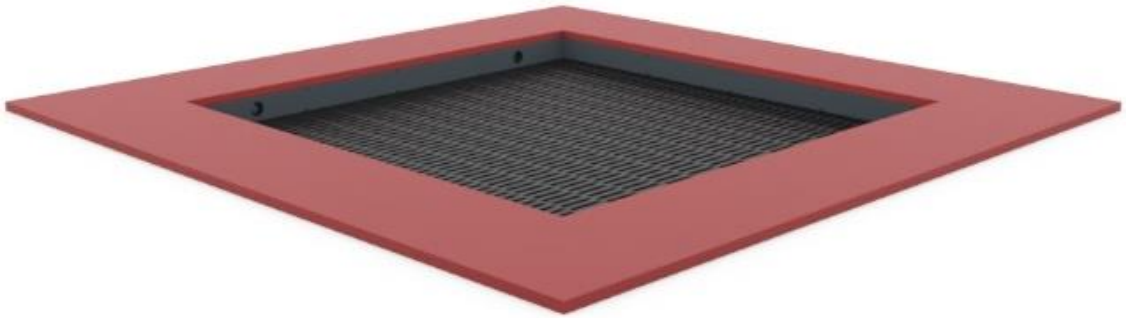

PORTUGAL
www.bragmaia.com
geral@bragmaia.com

bragmaia®
technology for elegance

B013150150

MEDIDAS GERAIS / MEDIDAS GENERALES / GENERAL MEASURES /MESURES GÉNÉRALES

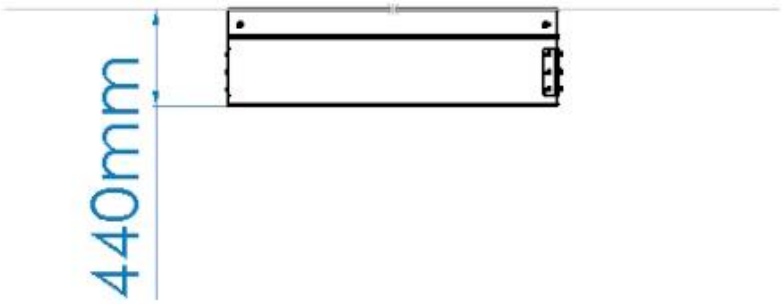

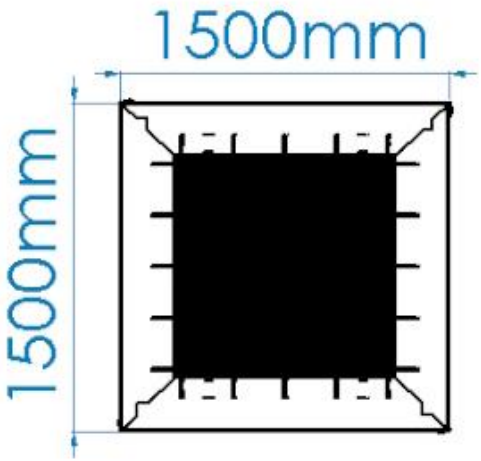

bragmaia®
technology for elegance

B013150150

INSTALAÇÃO / INSTALACIÓN / INSTALLATION / INSTALLATION

1,05m³	08:30h	2x	80,00kg	178,00kg

1	15,00m²	0,00m

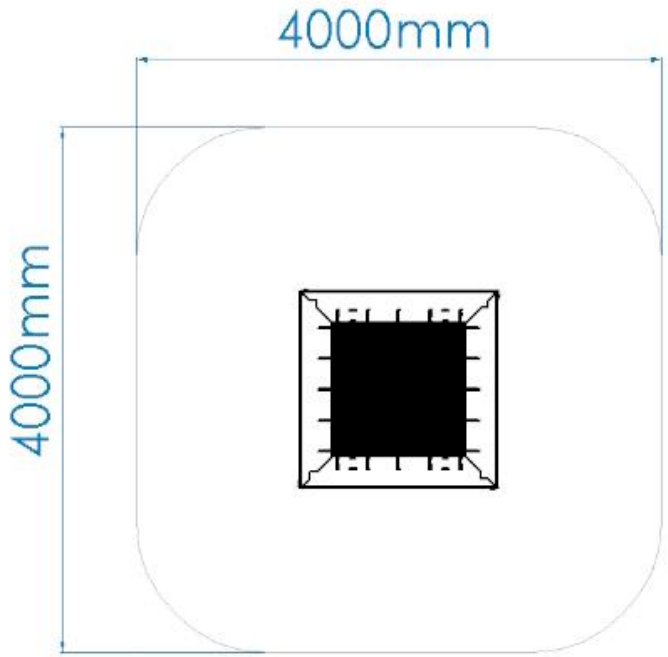

bragmaia®
technology for elegance

B013150150

DESCRIÇÃO

Equipamento BragPLAY, Trampolim Quadrado, composto por chapa de aço carbono decapado, com tratamento primário à base de zinco C5 e acabamento lacado a RAL cinza forja 600 deep blue, à temperatura de 230°C.
Cama trampolim em cabo de aço revestido e peças de plástico ABS.
Ferragens de aço electrozincado.
Incorporado no solo.
Fixação ao solo tipo Y - (Composto por âncora metálica chumbada ao solo, evitando que o prumo entre em contato direto com o solo, aumentando a durabilidade dos materiais e facilitando futuras manutenções).
Medidas gerais (CxLxA): 1500x1500x440mm
Área de segurança: 15m2
Área livre: 4000x4000mm
Faixa etária: + 2 anos
Número de utilizadores: 1

CARACTERÍSTICAS TÉCNICAS

FERRAGENS EM AÇO ELETROZINCADO
Ferragens em aço eletrozincado, protegidas por cápsulas em polipropileno PP.

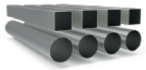

TUBO AÇO INOX AISI 304
Tubo em aço inoxidável AISI 304, de acordo com a norma EN 14301, com acabamento 2B.
Garantia: 15 anos.

SISTEMA DE FIXAÇÃO
Tipo Y - Composto por âncora metálica chumbada ao solo, evitando que o prumo entre em contato direto com o solo, aumentando a durabilidade dos materiais e facilitando futuras manutenções.
A âncora metálica é fabricada em chapa de aço carbono, com tratamento anticorrosivo de galvanização por imersão a quente com espessura entre 120 a 140µm de acordo com a norma EN ISO 1461.

FUNÇÕES LÚDICAS

DIVERSÃO
Enquanto se divertem, as crianças desenvolvem imensas capacidades, tais como: habilidades físicas, emocionais, sociais e motoras.

SOCIALIZAR
A importância de brincar reside no facto das brincadeiras promoverem a interação social, despertando-lhes o senso de convivência e solidariedade. Enquanto brincam, as crianças aprendem a partilhar, respeitar e ouvir os outros, desta forma iniciam a sua preparação para viver em sociedade.

EQUILÍBRIO
O domínio das habilidades motoras é básico para o desenvolvimento motor da criança, desta forma é importante que a criança treine e desenvolva o seu equilíbrio.

ESTIMULAÇÃO TÁTIL
É através do ato de brincar que se consegue estimular o sistema tátil de uma forma fácil e simples, a introdução de objetos com diferentes texturas permite que as crianças comecem a utilizar as mãos e desta forma, despertar a sua perceção sensorial táctil.

CRIATIVIDADE
São ações como inventar, sonhar, pensar e experimentar, que desenvolvem a criatividade das crianças. Dessa forma, estas passam a compreender e a usar as suas competências orais, motoras e cognitivas nas mais diversas atividades.

DESENVOLVIMENTO COGNITIVO
Um aspeto importante do ato de brincar, é o desenvolvimento do raciocínio, da sua imaginação e atenção. Novas brincadeiras são essenciais para estimular a capacidade de pensar, compreender e agir, desenvolvendo o sistema cognitivo.

NORMAS

EN 1176-1
Equipamentos e superfícies para espaços de jogo e recreio
Parte 1: Requisitos de segurança e métodos de ensaio gerais

CONFIDENCIALIDADE E PROPRIEDADE INTELECTUAL

A informação contida neste documento é confidencial, não podendo o destinatário do mesmo reproduzi-la ou permitir a terceiros que a obtenham, utilizem ou divulguem sem a prévia e expressa autorização da BRAGMAIA.
Todos os direitos de propriedade intelectual sobre os desenhos e modelos apresentados são da titularidade exclusiva da BRAGMAIA, sendo expressamente proibida a prática de qualquer ato de exploração dos mesmos sem o consentimento desta, nos termos do código da propriedade industrial e do código do direito de autor e dos direitos conexos. A violação da obrigação de confidencialidade e/ou dos direitos de propriedade intelectual da BRAGMAIA, pode dar origem a responsabilidade civil e criminal.

B013150150

DESCRIPCIÓN

Equipamiento BragPLAY “TRAMPOLÍN CUADRADO”. Compuesto por chapa de acero carbono decapado, con tratamiento primario a base de zinc C5 y acabado lacado a RAL gris forja 600 deep blue, a una temperatura de 230°C.
Cama trampolín con cable de acero revestido y piezas de plástico ABS.
Herrajes de acero electrocincado.
Incorporado al suelo.
Fijación al suelo Tipo Y - (Anclaje metálico hormigonado al suelo, evitando que el poste entre en contacto directo con el suelo, aumentando la longevidad de los materiales y facilitando futuros mantenimientos).
Medidas generales (LxAnxA): 1500x1500x440mm
Área de seguridad: 15m2
Área libre: 4000x4000mm
Rango de edad: +2 años
Número de usuarios: 1 niño

CARACTERÍSTICAS TÉCNICAS

HERRAJES EN ACERO ELECTROCHAPADO
Herrajes en acero electrochapado, protegidos por cápsulas en polipropileno PP.

TUBO ACERO INOX AISI 304
Tubo en acero inoxidable AISI 304, según la norma EN 14301, con refinamiento 2B.
Garantía: 15 años.

SISTEMA DE FIJACIÓN
Tipo Y - Compuesto por anclaje metálico hormigonado al suelo, evitando que el poste entre en contacto directo con el suelo, aumentando, de esta manera, la durabilidad de los dos materiales y facilitando futuros mantenimientos.
El Anclaje metálico está fabricado en chapa de acero carbono, con tratamiento anticorrosivo de galvanización por inmersión en caliente y con un espesor entre 120 y 140µm de acuerdo con la norma EN ISO 1461.

FUNCIONES DE JUEGO

DIVERSIÓN
Mientras se divierten, los niños desarrollan una gran diversidad de capacidades, tales como: habilidades físicas, emocionales, sociales y motrices.

SOCIALIZAR
La importancia del juego reside en que éste, promueve la interacción social, despertando en los niños la necesidad de convivencia y solidaridad. Mientras juegan, los niños aprenden a compartir, respetar y escuchar a los demás niños. Es la mejor forma de iniciar su preparación para convivir en sociedad.

EQUILIBRIO
El dominio de las habilidades motoras es básico para el desarrollo motor de los niños, ya que de esta forma el niño ejercita y desarrolla su equilibrio.

ESTIMULACIÓN TÁCTIL
A través del acto del juego se consigue estimular el sentido táctil de uma forma fácil y simple. La introducción de objetos con diferentes texturas permite que los niños comiencen a utilizar las manos, y de esta forma, se despierte su percepción sensorial táctil.

CREATIVIDAD
Se trata de acciones tales como inventar, soñar, pensar y percibir, que desarrollan la creatividad de los niños. De esta manera pasan a comprender y a usar sus competencias orales, motoras y cognitivas en las más diversas actividades.

DESARROLLO COGNITIVO
Un aspecto importante del simple acto de jugar es el desarrollo del raciocinio, de su imaginación y atención. Son esenciales nuevas diversiones, a través del juego, para estimular la capacidad de pensar, comprender y reaccionar, desarrollando así, el sistema cognitivo.

NORMAS

EN 1176-1
Equipamiento de las áreas de juego y superficies
Parte 1: Requisitos generales de seguridad y métodos de ensayo.

CONFIDENCIALIDAD Y PROPIEDAD INTELECTUAL

La información contenida en este documento es estrictamente confidencial, no pudiendo el destinatario reproducirla o permitir a terceros que la adquieran, utilicen o divulguen sin la previa y expresa autorización de BRAGMAIA.
Todos los derechos de propiedad intelectual sobre los diseños y modelos presentados son de titularidad exclusiva de BRAGMAIA, estando expresamente prohibida la práctica de cualquier acto de usurpación de los mismos sin el previo consentimiento de la empresa, dentro de los términos del código de propiedad industrial y del código de derechos de autor y derechos análogos. La violación de la obligación de confidencialidad y/o de los derechos de propiedad intelectual de BRAGMAIA, puede dar origen a responsabilidad civil y criminal.

bragmaia®
technology for elegance

B013150150

DESCRIPTION

BragPLAY Equipment, Square Trampoline, made of pickled carbon steel sheet, with a C5 zinc-based primer treatment and a powder-coated finish in RAL 600 Forge Grey / Deep Blue, at a temperature of 230°C.
Trampoline mat in coated steel cable and ABS plastic parts.
Electro-zinc plated steel hardware.
In-ground.
Y-type ground fixing system – (Composed of a metal anchor anchored in the ground with concrete, preventing the post from coming into direct contact with the ground, increasing the durability of the materials and facilitating future maintenance).
Dimensions (LxWxH): 1500x1500x440mm
Safety area: 15m2
Free area: 4000x4000mm
Age range: +2 years
Number of users: 1

TECHNICAL FEATURES

STEEL ELECTROPLATED HARDWARE
Steel electroplated hardware, protected by polypropylene PP capsules.

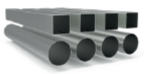

STAINLESS STEEL TUBE AISI 304
Tube in stainless steel AISI 304, according to EN 14301, with finish 2B.
Guarantee: 15 years.

FIXING SYSTEM
Type Y - Composed of a metal anchor anchored in the ground with concrete, preventing the post from coming into direct contact with the ground, increasing the durability of the materials and facilitating future maintenance.
The metal anchor is made from carbon steel sheet, with an anti-corrosive hot-dip galvanisation treatment, with a thickness between 120 and 140µm, in accordance with EN ISO 1461.

bragmaia®
technology for elegance

B013150150

PLAY FUNCTIONS

FUN
While having fun, children acquire immense abilities, from physical abilities to social interactions.

SOCIALIZING
Socialization and imagination are necessary throughout the game. All this creates a relationship between children and awakens the sense of coexistence and solidarity.

EQUILIBRIUM
The mastery of motor skills is basic for the child's motor development, so it's important for the child to train and develop their balance.

TACTILE STIMULATION
It's through the act of play that it's possible to stimulate the tactile system in an easy and simple way, the introduction of objects with different textures allows children to start using their hands and thus awaken their tactile sensory perception.

CREATIVITY
These are actions such as inventing, dreaming, thinking and experimenting, which develop children's creativity. In this way, they begin to understand and use their oral, motor and cognitive skills in the most diverse activities.

COGNITIVE DEVELOPMENT
An important aspect of play is the development of reasoning, imagination and attention. New games are essential to stimulate the ability to think, understand and act, developing the cognitive system.

STANDARTS

EN 1176-1
Playground equipment and surfacing
Part 1: General safety requirements and test methods

CONFIDENTIALITY AND INTELLECTUAL PROPERTY

The information contained in this document is confidential, and the recipient cannot reproduce it or allow third parties to obtain, use or disclose it without the prior and express authorization of BRAGMAIA.
All intellectual property rights over the designs and models presented are the exclusive property of BRAGMAIA, and the practice of any act of exploitation thereof without the consent of the latter, under the terms of the industrial property code and the copyright code and related rights. Violation of BRAGMAIA's obligation of confidentiality and / or intellectual property rights may give rise to civil and criminal liability.

bragmaia®
technology for elegance

B013150150

DESCRIPTION

Équipement BragPLAY, Trampoline Carré, en tôle d'acier au carbone décapé, avec traitement d'apprêt zinc C5 et finition peinture thermolaquée en RAL 600 Gris fer forgé / Deep Blue, à une température de 230°C.
Toile de saut du trampoline en câble d'acier revêtu et pièces en plastique ABS.
Visserie en acier électrozingué.
Encastré dans le sol.
Système de fixation au sol de type Y – (Composé d'un ancrage métallique ancré dans le sol avec du béton, empêchant le poteau d'entrer en contact direct avec le sol, augmentant la durabilité des matériaux et facilitant l'entretien futur).
Dimensions (Lxlxh) : 1500x1500x440mm
Zone de sécurité : 15m2
Zone libre : 4000x4000mm
Tranche d'âge : +2 ans
Nombre d'utilisateurs : 1

CARACTÉRISTIQUES TECHNIQUES

FERRURES EN ACIER ELECTROZINGÉ
Ferrures en acier electrozingué, protégé para des capsules en polypropylène PP.

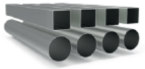

TUBE EN ACIER INOXYDABLE AISI 304
Tube en acier inoxydable AISI 304, en accord avec la norme EN 14301, avec finition 2B.
Garantie: 15 ans.

SYSTÈME DE FIXATION
Type Y - Composé d'une ancrage métallique ancré dans le sol avec du béton, empêchant le poteau d'entrer en contact direct avec le sol, augmentant la durabilité des matériaux et facilitant l'entretien futur.
L'ancrage métallique est fabriqué en tôle d'acier au carbone, avec un traitement anticorrosif de galvanisation à chaud, d'une épaisseur comprise entre 120 et 140 µm, conformément à la norme EN ISO 1461.

bragmaia®
technology for elegance

B013150150

FONCTIONS DE JEU

AMUSEMENT
En s'amusant, les enfants développent plusieurs capacités telles que des habilités physiques, émotionnelles, sociales et motrices.

SOCIALES
L'importance de jouer se note dans l'interaction sociale que nécessitent ces activités, réveillant en eux le sens de la convivialité et de la solidarité. En jouant, les enfants apprennent à partager, respecter, et écouter autrui. De cette manière, ils débutent leur apprentissage en vie de société.

ÉQUILIBRE
Dominer sa motricité est la base pour accroître la croissance de l'enfant, c'est pour cela qu'il est important que les jeunes entraînent leur équilibre.

STIMULATION TACTILE
Certains jeux sont tactiles. En effet, en faisant appel à différentes formes et matières pour lesquelles l'enfant utilise ses mains afin de trouver une solution.

CRÉATIVITÉ
Rêver, inventer, penser et essayer, se sont là des actes qui aident les enfants a développer leur créativité. De cette manière, ces derniers comprennent comment utiliser leur compétence orale, motrice et cognitive dans de diverses situations.

DÉVELOPPEMENT COGNITIF
Un aspect importante lors de la diversion des enfants, c'est le développement de leurs sens, imagination et attention. De nouveaux jeux sont essentiels pour stimuler leurs capacités à penser, comprendre et agir.

NORMES

EN 1176-1
Équipements et sols d'aires de jeux
Partie 1: Exigences de sécurité et méthodes d'essai générales

CONFIDENTIALITÉ ET PROPRIÉTÉ INTELLECTUELLE

Les informations contenues dans ce document sont confidentielles et le destinataire ne peut pas les reproduire ni permettre à des tiers de les obtenir, de les utiliser ou de les divulguer sans l'autorisation préalable et expresse de BRAGMAIA.
Tous les droits de propriété intellectuelle sur les dessins et modèles présentés sont propriété exclusive de BRAGMAIA, et la pratique d'un acte d'exploitation de ceux-ci sans le consentement de cette dernière, selon les termes du code de la propriété industrielle et du code du droit d'auteur et des droits voisins. La violation de l'obligation de confidentialité et / ou des droits de propriété intellectuelle de BRAGMAIA peut engager à la responsabilité civile et pénale.